Information et Prix de Produit

Elmasonic xtra TT

Appareils de nettoyage à ultrasons

Numéros de commande et prix courant

Elmasonic xtra TT	30H	60H	120H	200H
N° de commande 220 - 240 V~	1076475	1076476	1076477	1076478
N° de commande 100 - 120 V~	1076479	1076480	1076481	1076482
Prix courant	940,00 €	1.270,00 €	1.920,00 €	2.220,00 €

Contenu de la livraison

- Couvercle en inox
- Manuel d’utilisation
- Câble d’alimentation avec prise IEC (longue de près de 2 m)

Tous les prix départ usine, hors emballage.

Les spécifications techniques servent de valeurs d‘orientation et sont soumises à des tolérances dues à la production et à la fabrication. Un bon fonctionnement ne peut être garanti que lors de l'utilisation d‘accessoires Elma d‘origine.

2022_06_27_Sujet de modifications techniques et optiques.

Elmasonic xtra TT

Caractéristiques et fonctions du produit

- Nettoyeur à ultrasons avec couvercle en acier inoxydable
- Vibrateur de puissance ultrasonique efficace de 37 kHz
- Bac de nettoyage en acier inoxydable résistant à la cavitation
- Unité de commande conviviale et claire, scellée de manière à ce qu‘aucun liquide ne puisse pénétrer dans l‘électronique
- Indicateurs LED pour les fonctions ultrasons et chauffage
- Commutateur rotatif pour présélectionner facilement le temps de nettoyage
- Fonctionnement continu ou de courte durée réglable entre 1 et 30 minutes
- Fonction de balayage permanent pour une répartition optimisée du champ sonore grâce à la modulation de fréquence
- La fonction Dynamic activable augmente la puissance de pointe des ultrasons. Ainsi, l‘efficacité du nettoyage est améliorée afin d‘éliminer les salissures les plus tenaces.
- Chauffage résistant à la marche à sec
- Réglage de la température par commutateur rotatif de 30 °C à 80 °C par paliers de 5 °C
- Température limite réglable avec signal d‘avertissement en cas de dépassement
- Arrêt automatique de sécurité après 8 heures de fonctionnement continu et lorsque la température du bain atteint 90 °C

Les spécifications techniques servent de valeurs d‘orientation et sont soumises à des tolérances dues à la production et à la fabrication. Un bon fonctionnement ne peut être garanti que lors de l‘utilisation d‘accessoires Elma d‘origine.

2022_06_27_Sujet de modifications techniques et optiques.

Elmasonic xtra TT

Données techniques - Mécanique

Elmasonic xtra TT	30H	60H	120H	200H
Volume de travail recom. V_a (l)	2,0	5,0	10,0	13,0
Dim. ext. de l'appareil L / P / H (mm)	360 / 230 / 250	420 / 250 / 300	440 / 340 / 350	420 / 390 / 330
Dim. int. de cuve L_1 / P_1 / H_1 (mm)	240 / 130 / 100	300 / 150 / 150	300 / 240 / 200	320 / 280 / 200
Poids avec couvercle (kg)	6,0	10,0	11,0	13,0
Tuyau de vidange - dia. int. (mm)	10			

Les spécifications techniques servent de valeurs d'orientation et sont soumises à des tolérances dues à la production et à la fabrication. Un bon fonctionnement ne peut être garanti que lors de l'utilisation d'accessoires Elma d'origine.

2022_06_27_Sujet de modifications techniques et optiques.

Elmasonic xtra TT

Données techniques - Électronique et les niveaux de bruit

Elmasonic xtra TT	30H	60H	120H	200H
Tension de réseau (V~)	100 - 120 / 220 - 240			
Fréquence de réseau (Hz)	50 / 60			
Puissance absorbée totale (W)	540	550	1000	1500
Puissance ultras. effective ±10% (W)	140	150	200	300
Puissance ultras. de crête max.** (W)	560	550	1000	1500
Puissance de chauffage (W)	400	400	800	1200
Température (°C)	30 - 80			
Type de protection	IP 20			
Niveau de pression sonore (LpAU)***	< 80 dB			
Niveau de sonore ultrasons (LpZ)***	< 110 dB			

** En raison de la forme des ondes résulte le facteur 4 pour la valeur de pointe maximum de la puissance ultrasonique.
*** Niveau de pression acoustique mesuré avec le panier et le couvercle à une distance de 1 m.

Les spécifications techniques servent de valeurs d'orientation et sont soumises à des tolérances dues à la production et à la fabrication. Un bon fonctionnement ne peut être garanti que lors de l'utilisation d'accessoires Elma d'origine.

2022_06_27_Sujet de modifications techniques et optiques.

Elmasonic xtra TT

Définition des mesures

Dimensions extérieures de l’appareil

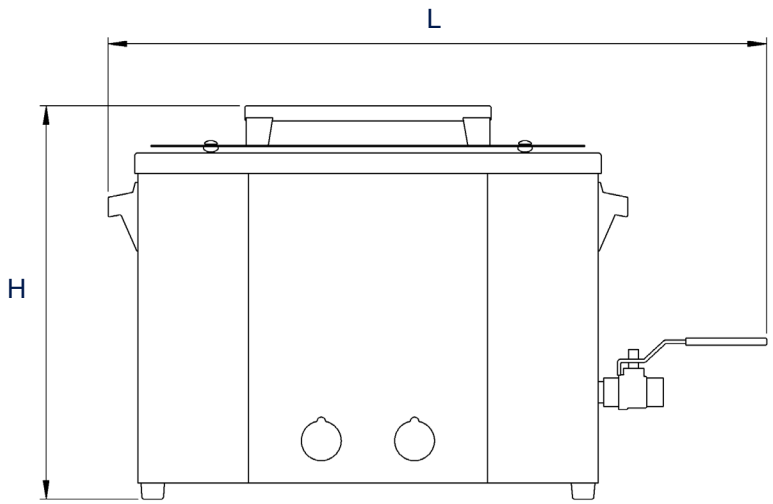

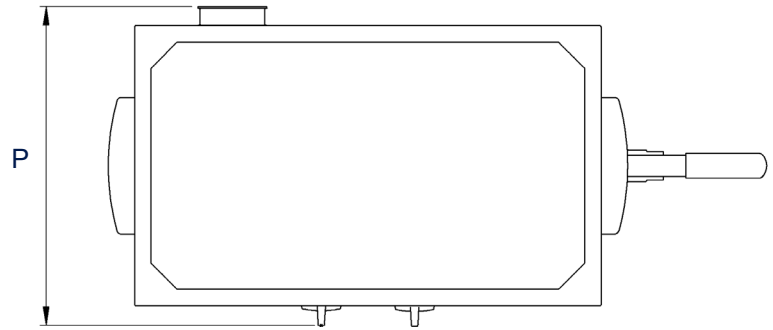

Dimensions intérieures de cuve

V_a: volume de travail recommandé
(Le volume de travail réel dépend de la charge.)

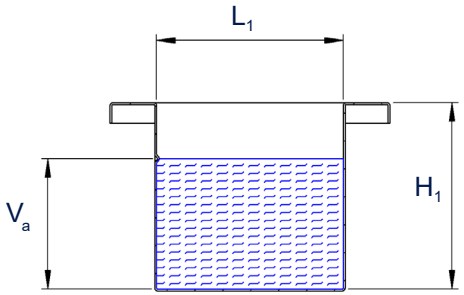

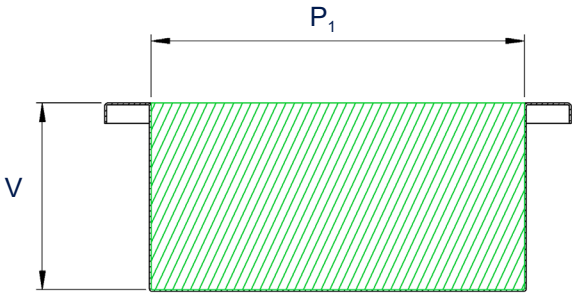

Les illustrations sont à titre indicatif seulement et ne sont pas à l‘échelle.

Les spécifications techniques servent de valeurs d‘orientation et sont soumises à des tolérances dues à la production et à la fabrication. Un bon fonctionnement ne peut être garanti que lors de l‘utilisation d‘accessoires Elma d‘origine.

2022_06_27_Sujet de modifications techniques et optiques.

Information et Prix de Produit

Elmasonic xtra TT Accessoires - Couvercles

en acier inox

- réduisent le bruit du nettoyage à ultrasons
- permettent d'économiser de l'énergie et des coûts en réduisant la chaleur perdue et en collectant / recirculant la vapeur d'eau

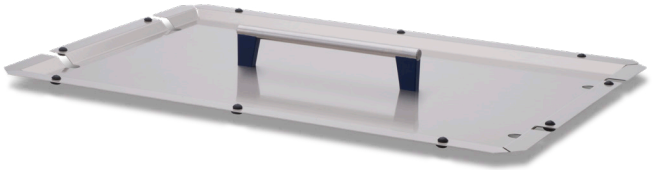

Elmasonic xtra TT	30	60	120	200
N° de commande	1076691	1076690	1076900	1076901
Prix courant	45,00 €	63,00 €	76,00 €	85,00 €
Dimensions extérieures L / P / H (mm)	290 / 180 / 50	350 / 200 / 50	350 / 290 / 50	370 / 330 / 50

Définition des mesures

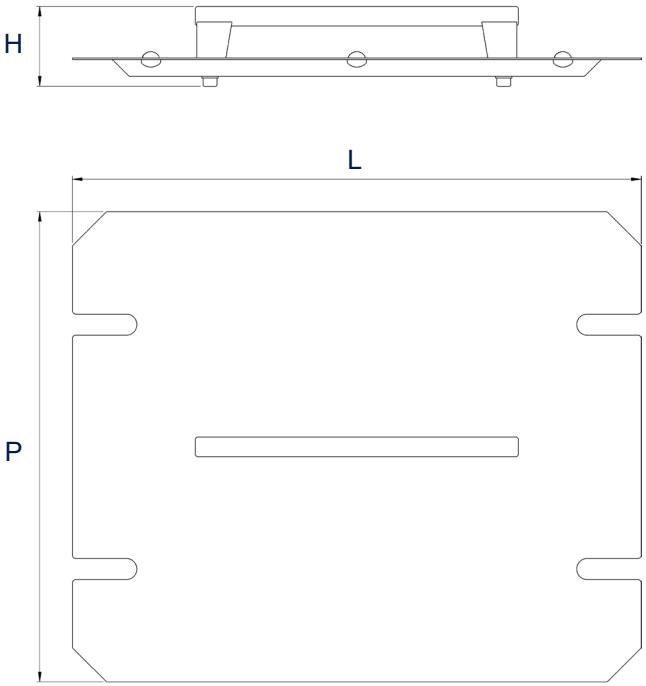

Tous les prix départ usine, hors emballage.

Les illustrations sont à titre indicatif seulement et ne sont pas à l'échelle.

Les spécifications techniques servent de valeurs d'orientation et sont soumises à des tolérances dues à la production et à la fabrication. Un bon fonctionnement ne peut être garanti que lors de l'utilisation l'appareil Elma d'origine.

2022_06_27_Sujet de modifications techniques et optiques.

Information et Prix de Produit

Elmasonic xtra TT Accessoires - Inserts

Couvercle d'insertion

- en acier inox
- avec 2 anneaux de caoutchouc
- à placer sur le dispositif de nettoyage à ultrasons
- pour 2 bocals de nettoyage ou 2 gobelets de nettoyage

Elmasonic xtra TT	30	60
N° de commande	1004535	1004536
Prix courant	60,00 €	95,00 €
Dimensions extérieures L / P / H (mm)	320 / 210 / 20	380 / 230 / 20
Diamètre de trou Dia (mm)	95	
Diametre extèrieur d'anneau Dia_1 (mm)	100	

Définition des mesures

Couvercle d'insertion

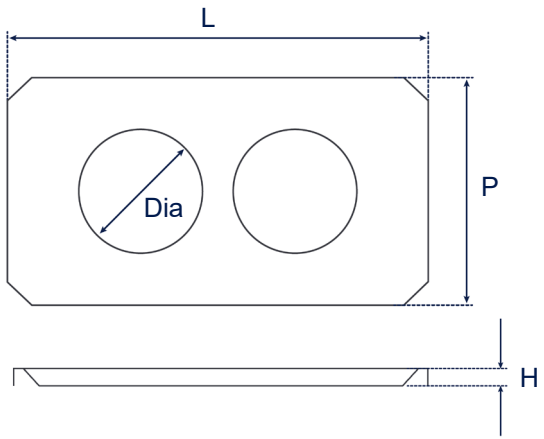

Anneau de caoutchouc

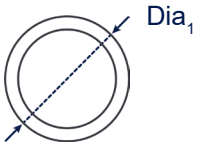

Tous les prix départ usine, hors emballage.

Les illustrations sont à titre indicatif seulement et ne sont pas à l'échelle.

Les spécifications techniques servent de valeurs d'orientation et sont soumises à des tolérances dues à la production et à la fabrication. Un bon fonctionnement ne peut être garanti que lors de l'utilisation d'accessoires Elma d'origine.

2022_06_27_Sujet de modifications techniques et optiques.

Information et Prix de Produit

Elmasonic xtra TT Accessoires - Panier

en acier inoxydable

Elmasonic xtra TT	30	60	120	200
N° de commande	1082417	1082408	1082422	1082392
Prix courant	89,00 €	117,00 €	145,00 €	180,00 €
Dim. int. du panier L / P / H (mm)	195 / 110 / 35	255 / 130 / 70	260 / 220 / 110	280 / 245 / 110
Dim. des mailles Y x Z (mm)	7 x 1			
Poids de charge max. (kg)	1,0	3,0	7,0	8,0

Définition des mesures

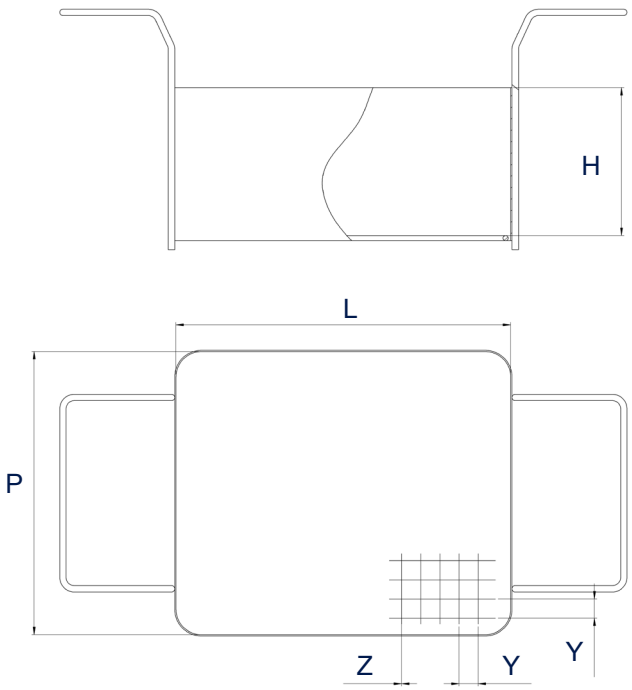

Tous les prix départ usine, hors emballage.

Les illustrations sont à titre indicatif seulement et ne sont pas à l'échelle.

Les spécifications techniques servent de valeurs d'orientation et sont soumises à des tolérances dues à la production et à la fabrication. Un bon fonctionnement ne peut être garanti que lors de l'utilisation l'appareil Elma d'origine.

2022_06_27_Sujet de modifications techniques et optiques.