# Information et Prix de Produit

## Elmasonic xtra ST

Appareils de nettoyage aux ultrasons

### Numéros de commande et prix courant

| Tailles des appareils | 300H | 500H | 600H | 800H | 1400H | 1600H | 1900S* | 2500H |
|---|---|---|---|---|---|---|---|---|
| N° de commande EU 220 - 240 V~ | 1076429 | 1076433 | 1076435 | -- | -- | -- | 1076443 | -- |
| N° de commande EU 3 x 400 V~ | -- | -- | 1076431 | 1076438 | 1076440 | 1076442 | -- | 1076439 |
| N° de commande USA 240 V~ / 60HZ | 1077481 | 1077482 | 1077483 | -- | -- | -- | -- | -- |
| N° de commande USA 3 x 200 - 208 V~ | -- | -- | 1077057 | 1077056 | 1077058 | 1077059 | -- | 1077060 |
| N° de commande UK 230 - 240 V~ | 1094597 | 1094599 | 1094601 | -- | -- | -- | -- | -- |
| Prix courant | 3.570,00 € | 4.040,00 € | 4.520,00 € | 5.440,00 € | 6.660,00 € | 8.440,00 € | 6.780,00 € | 11.530,00 € |

### Contenu de la livraison

| Tailles des appareils 300H - 2500H | Taille de appareil 1900S | |
|---|---|---|
| ▪ Appareils de nettoyage aux ultrasons | ▪ Appareils de nettoyage aux ultrasons | ▪ Supports pour paniers en plastique |
| ▪ Manuel d’utilisation | ▪ Châssis de l‘appareil | ▪ Manuel d’utilisation |

* Appareil avec bruit latéral

Tous les prix départ usine, hors emballage.

Les spécifications techniques servent de valeurs d‘orientation et sont soumises à des tolérances dues à la production et à la fabrication. Un bon fonctionnement ne peut être garanti que lors de l‘utilisation d‘accessoires Elma d‘origine.

2023_07_12_Sujet de modifications techniques et optiques.

# Elmasonic xtra ST

## Caractéristiques et fonctions du produit

- Cuve à ultrasons en acier inoxydable
- Fond de cuve incliné pour faciliter l‘évacuation du liquide de nettoyage
- Systèmes vibrants de puissance sandwich
- fréquence des ultrasons commutable entre 25 kHz pour le nettoyage grossier et le pré - nettoyage et 45 kHz pour le nettoyage fin
- fonction sweep pour un décalage continu des maxima de pression acoustique, entraîne une répartition plus homogène du champ sonore dans la cuve
- La fonction Pulse peut être activée pour intensifier l‘effet du nettoyage par ultrasons en cas de salissures tenaces. En outre, la disponibilité opérationnelle (atteinte du seuil de cavitation) est optimisée lorsque le liquide de nettoyage vient d‘être préparé et après un changement de panier (réduction du temps de nettoyage).
- Fonction dynamique : les fonctions Sweep et Pulse fonctionnent en alternance automatique. La puissance des ultrasons est temporairement augmentée jusqu‘à 20 %. En même temps, l‘effet de nettoyage est renforcé par la répartition uniforme des ultrasons dans le bain à ultrasons.
- chauffage avec réglage de la température (30 °C - 80 °C)
- Fonction ultrason commandée par la température : les ultrasons démarrent automatiquement lorsque la température présélectionnée est atteinte
- Arrêt automatique de sécurité après 12 h de fonctionnement pour éviter un fonctionnement continu par inadvertance
- Arrêt automatique de sécurité à une température de bain de 90 °C pour protéger les articles à nettoyer contre une température trop élevée
- Affichage des valeurs réglées ainsi que des valeurs réelles via l‘affichage LED
- Vanne sphérique en acier inox permettant la vidange de la cuve
- boîtier en acier inoxydable
- Sonorisation régulière des 2 côtés de l‘objet à nettoyer (uniquement pour Elmasonic 1900S)
- Sonorisation régulière des 2 côtés de l‘objet à nettoyer (uniquement pour Elmasonic 1900S)
- Écoulement de liquide en acier inoxydable sur le côté de l‘appareil (sauf pour Elmasonic 1900S)
- Écoulement de liquide en acier inoxydable avec robinet à bille en laiton sur le côté commande de l‘appareil (uniquement pour Elmasonic 1900S)

Les spécifications techniques servent de valeurs d‘orientation et sont soumises à des tolérances dues à la production et à la fabrication. Un bon fonctionnement ne peut être garanti que lors de l'utilisation d‘accessoires Elma d‘origine.

2023_07_12_Sujet de modifications techniques et optiques.

# Elmasonic xtra ST

## Données techniques - Mécanique

| Tailles des appareils | 300H | 500H | 600H | 800H | 1400H | 1600H | 1900S | 2500H |
|---|---|---|---|---|---|---|---|---|
| Volume totale V (l) | 28,8 | 48,7 | 56,3 | 81,0 | 120,3 | 156,3 | 186,7 | 245,1 |
| Volume de travail recom. $V_a$ (l) | 22,0 | 42,0 | 45,0 | 70,0 | 97,0 | 133,0 | 134,0 | 215,0 |
| Dim. ext. de l'appareil L / P / H (mm) | 595 / 555 / 935 | 595 / 555 / 935 | 765 / 595 / 935 | 765 / 595 / 935 | 875 / 865 / 935 | 875 / 865 / 935 | 655 / 965 / 960 | 1020 / 915 / 935 |
| Dim. int. de cuve $L_2$ / $P_2$ / $H_2$ (mm) | 290 / 265 / 280 | 290 / 265 / 480 | 460 / 295 / 330 | 460 / 295 / 480 | 550 / 565 / 315 | 550 / 565 / 415 | 410 / 600 / 680 | 615 / 700 / 485 |
| Dim. d'ouverture $L_3$ / $P_3$ (mm) | 330 / 300 | 330 / 300 | 500 / 330 | 500 / 330 | 600 / 600 | 600 / 600 | 410 / 650 | 750 / 650 |
| Poids avec couvercle (kg) | 40 | 45 | 55,0 | 61,0 | 87,0 | 93,0 | 75,0 | 107,0 |
| Tuyau de vidange - dia. int. (mm) | 10 | | | | | | | |

Les spécifications techniques servent de valeurs d'orientation et sont soumises à des tolérances dues à la production et à la fabrication. Un bon fonctionnement ne peut être garanti que lors de l'utilisation d'accessoires Elma d'origine.

2023_07_12_Sujet de modifications techniques et optiques.

# Information et Prix de Produit

## Elmasonic xtra ST

### Données techniques - Électronique et les niveaux de bruit

| Tailles des appareils | 300H | 500H | 600H | | 800H | 1400H | 1600H | 1900S | 2500H |
|---|---|---|---|---|---|---|---|---|---|
| Tension de réseau (V~) | 230 - 240 | 230 - 240 | 230 - 240 | 3x 400 V / N / PE<br>3x 200 - 208 V / PE | 3x 400 V / N / PE<br>3x 200 - 208 V / PE | 3x 400 V / N / PE<br>3x 200 - 208 V / PE | 3x 400 V / N / PE<br>3x 200 - 208 V / PE | 230 - 240 | 3x 400 V / N / PE<br>3x 200 - 208 V / PE |
| Fréquence de réseau (Hz) | 50 / 60 | | | | | | | | |
| Puissance absorbée totale (W) | 2000 | 2000 | 2400 | 3800 | 5200 | 6800 | 9500 | 3350 | 9500 |
| Puissance ultras. effective ± 10 % (W) | 480 | 540 / 600 | 800 / 900 | | 900 / 1000 | 1440 | 1600 / 1800 | 1000 | 1800 / 2000 |
| Puissance ultras. de crête max.* (W) | 1920 | 2160 / 2400 | 3200 / 3600 | | 3600 / 4000 | 5760 | 6400 / 7200 | 4000 | 7200 / 8000 |
| Puissance de chauffage (W) | 1400 | 1400 | 1400 | 2800 | 4200 | 5000 | 7500 | 2300 | 7500 |
| Température (°C) | 30 - 80 | | | | | | | | |
| Type de protection | IP 23 | | | | | | | | |

Les spécifications techniques servent de valeurs d'orientation et sont soumises à des tolérances dues à la production et à la fabrication. Un bon fonctionnement ne peut être garanti que lors de l'utilisation d'accessoires Elma d'origine.

2023_07_12_Sujet de modifications techniques et optiques.

# Elmasonic xtra ST

## Définition des mesures

### Dimensions extérieures de l'appareil

Elmasonic xtra ST 300 - 2500

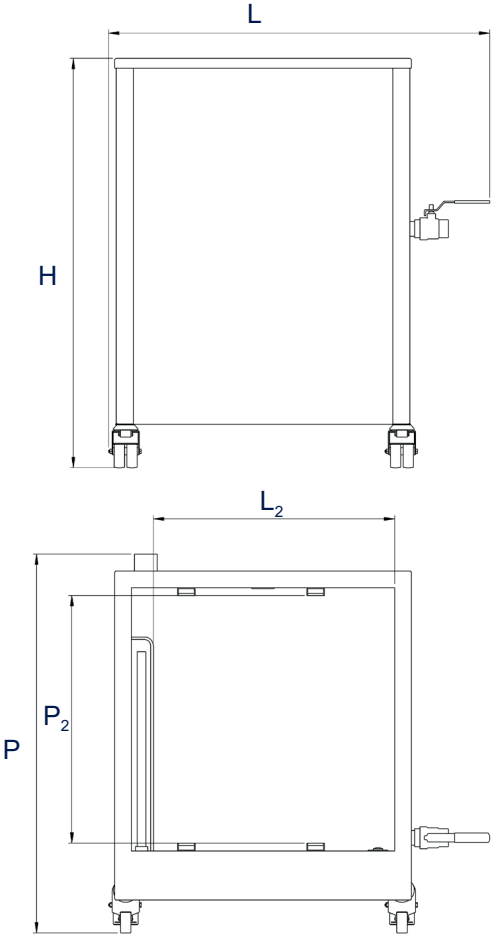


### Dimensions extérieures de l'appareil

Elmasonic xtra ST 1900S

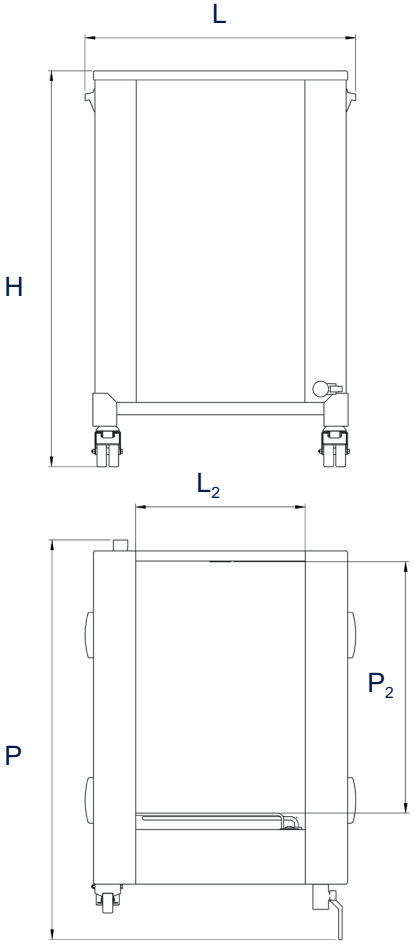


### Dimensions intérieures de cuve

$V_a$: volume de travail recommandé
(Le volume de travail réel dépend de la charge.)

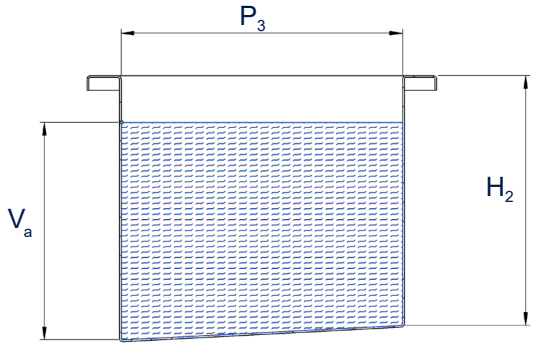


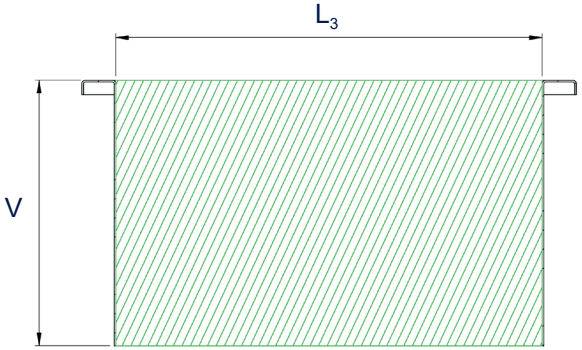


Les illustrations sont à titre indicatif seulement et ne sont pas à l'échelle.

Les spécifications techniques servent de valeurs d'orientation et sont soumises à des tolérances dues à la production et à la fabrication. Un bon fonctionnement ne peut être garanti que lors de l'utilisation d'accessoires Elma d'origine.

2023_07_12_Sujet de modifications techniques et optiques.

# Information et Prix de Produit

## Elmasonic xtra ST Accessoires - Couvercles

en acier inox

- réduisent le bruit du nettoyage à ultrasons
- permettent d'économiser de l'énergie et des coûts en réduisant la chaleur perdue et en collectant / recirculant la vapeur d'eau

| Tailles des appareils | 300 | 500 | 600 | 800 | 1400 | 1600 | 1900 S | 2500 |
|---|---|---|---|---|---|---|---|---|
| N° de commande | 1076813 | | 1076814 | | 1076810 | | 1082904 | 1076807 |
| Prix courant | 85,00 € | | 89,00 € | | 198,00 € | | 155,00 € | 225,00 € |
| Dimensions extérieures L / P / H (mm) | 365 / 335 / 55 | | 535 / 365 / 55 | | 635 / 635 / 55 | | 685 / 445 / 55 | 785 / 684 / 55 |

### Définition des mesures

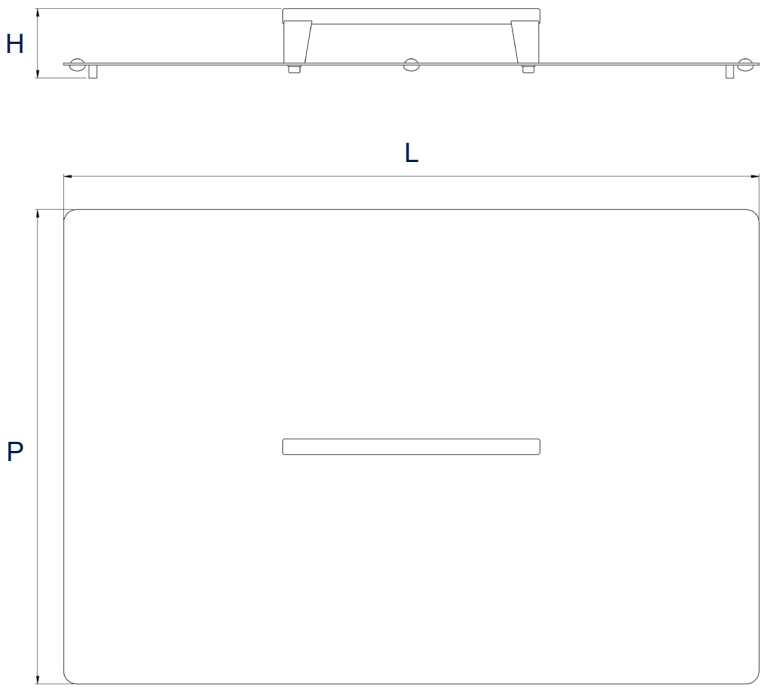


Tous les prix départ usine, hors emballage.

Les illustrations sont à titre indicatif seulement et ne sont pas à l'échelle.

Les spécifications techniques servent de valeurs d'orientation et sont soumises à des tolérances dues à la production et à la fabrication. Un bon fonctionnement ne peut être garanti que lors de l'utilisation l'appareil Elma d'origine.

2023_07_12_Sujet de modifications techniques et optiques.

# Elmasonic xtra ST Accessoires - Couvercles

Couvercles d‘insonorisation

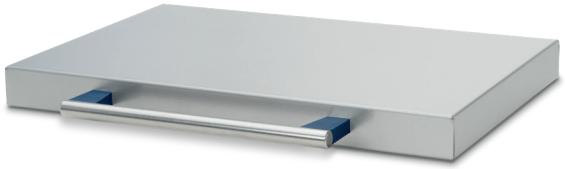

- réduisent le bruit du nettoyage par ultrasons et retiennent les vapeurs du processus
- permettent d'économiser de l'énergie et des coûts en réduisant la chaleur perdue et en collectant / recirculant la vapeur d'eau
- disponibles sous forme de kit de modification pour l'auto - assemblage et peu d'espace attaché à l'appareil à ultrasons

| Tailles des appareils | 300 | 500 | 600 | 800 | 1400 | 1600 | 2500 |
|---|---|---|---|---|---|---|---|
| N° de commande | 1076213 | | 1076211 | | 1076206 | | 1076202 |
| Prix courant | 370,00 € | | 384,00 € | | 486,00 € | | 535,00 € |
| Dimensions extérieures L / P / H (mm) | 405 / 540 / 170 | | 575 / 570 / 170 | | 680 / 840 / 170 | | 830 / 890 / 170 |
| Hauteur installée $H_1$ (mm) | 65 | | | | | | |

## Définition des mesures

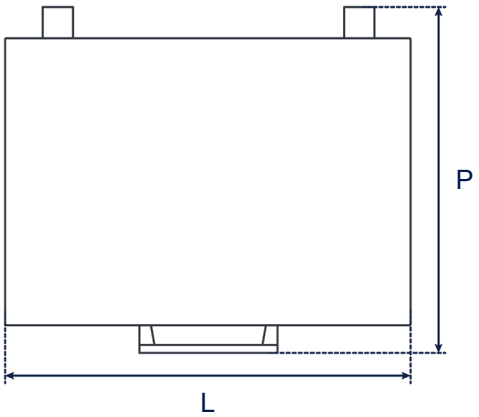


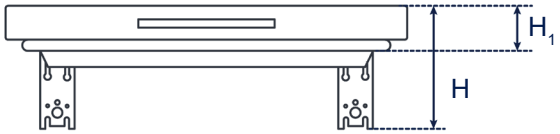


Tous les prix départ usine, hors emballage

Les illustrations sont à titre indicatif seulement et ne sont pas à l‘échelle.

Les spécifications techniques servent de valeurs d‘orientation et sont soumises à des tolérances dues à la production et à la fabrication. Un bon fonctionnement ne peut être garanti que lors de l'utilisation d‘accessoires Elma d‘origine.

2023_07_12_Sujet de modifications techniques et optiques.

# Information et Prix de Produit

## Elmasonic xtra ST Accessoires - Panier

en acier inoxydable

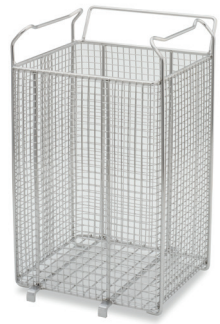

| Tailles des appareils | 300 | 500 | 600 | 800 | 1400 | 1600 | 2500 |
|---|---|---|---|---|---|---|---|
| N° de commande | 1027339 | 1076253 | 1026584 | 1027349 | 1027350 | 1027351 | 1027352 |
| Prix courant | 240,00 € | 430,00 € | 370,00 € | 470,00 € | 620,00 € | 695,00 € | 740,00 € |
| Dim. int. du panier L / P / H (mm) | 255 / 230 / 170 | 255 / 230 / 370 | 415 / 255 / 220 | 400 / 255 / 370 | 490 / 525 / 210 | 480 / 525 / 300 | 575 / 630 / 370 |
| Dim. des mailles Y x Z (mm) | 25 x 2,5 | | | | | | |
| Poids de charge max. (kg) | 12,0 | 12,0 | 25,0 | 40,0 | 50,0 | 50,0 | 50,0 |

Tous les prix départ usine, hors emballage
Les spécifications techniques servent de valeurs d'orientation et sont soumises à des tolérances dues à la production et à la fabrication. Un bon fonctionnement ne peut être garanti que lors de l'utilisation d'accessoires Elma d'origine.

2023_07_12_Sujet de modifications techniques et optiques.

# Elmasonic xtra ST Accessoires - Panier

## Définition des mesures

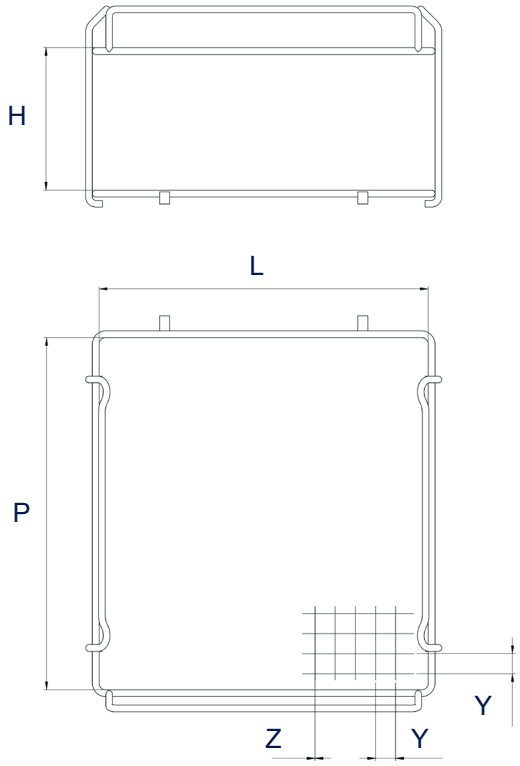


Les illustrations sont à titre indicatif seulement et ne sont pas à l'échelle.

Les spécifications techniques servent de valeurs d'orientation et sont soumises à des tolérances dues à la production et à la fabrication. Un bon fonctionnement ne peut être garanti que lors de l'utilisation d'accessoires Elma d'origine.

2023_07_12_Sujet de modifications techniques et optiques.

# Information et Prix de Produit

## Elmasonic xtra ST Accessoires - Panier

en acier inoxydable

| Tailles des appareil | 1900 S |
|---|---|
| N° de commande | 1082920 |
| Prix courant | 620,00 € |
| Dim. int. du panier L / P / H (mm) | 345 / 560 / 400 |
| Mailles du fond du panier Y x Z (mm) | 10 x 1,6 |
| Hauteur de l'insert $H_1$ (mm) | 255 |
| Dimension d'ouverture de l'insert Y x Z (mm) | 40 x 40 |
| Nombre d'ouvertures Utilisation | 77 |
| Poids de charge max. (kg) | 50,0 |

### Définition des mesures

Panier

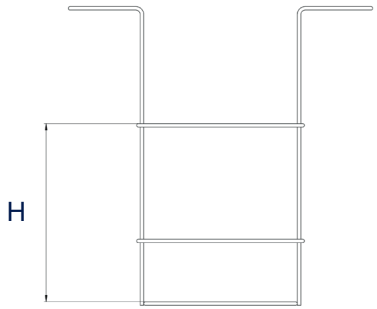


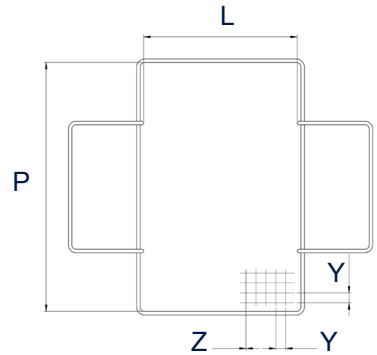


Insert

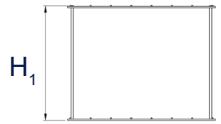


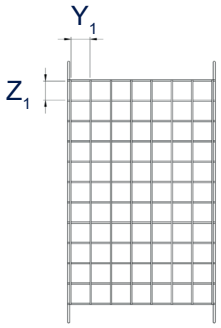


Tous les prix départ usine, hors emballage

Les illustrations sont à titre indicatif seulement et ne sont pas à l'échelle.

Les spécifications techniques servent de valeurs d'orientation et sont soumises à des tolérances dues à la production et à la fabrication. Un bon fonctionnement ne peut être garanti que lors de l'utilisation d'accessoires Elma d'origine.

2023_07_12_Sujet de modifications techniques et optiques.

# Information et Prix de Produit

## Elmasonic xtra ST Peripherie - Elma Move

- Oscillation automatique dans les bacs de nettoyage
- Grâce au mouvement oscillant lent de haut en bas, l'effet nettoyant des ultrasons est plus efficace. renforce l'effet et permet de mieux rincer les salissures dissoutes
- Panneau de commande librement positionnable et sûr pour l'utilisateur
- Peut être installé ultérieurement sur les appareils xtra ST 300 - 1600 et 2500
- Compatible avec le couvercle insonorisant au moyen d'un cadre de rehaussement
- Mise en service facile sans l'intervention d'un technicien de service
- En acier inoxydable

300, 500, 600, 800

1400, 1600, 2500

| | 300 | 500 | 600 | 800 | 1400 | 1600 | 2500 |
|---|---|---|---|---|---|---|---|
| N° de commande | 1111714 | 1119271 | 1119272 | 1116096 | 1119273 | 1116402 | 1118068 |
| Prix courant | 2.250,00 € | 2.250,00 € | 2.250,00 € | 2.250,00 € | 2.800,00 € | 2.800,00 € | 2.800,00 € |

### Contenu de la livraison

- Oscillation avec unité de commande
- Support Panier
- 2 kits de protection pour le panier (1 tôle en U, 1 tôle, 2 vis et 2 écrous)
- 8 vis
- Panneau adhésif magnétique
- Instructions d'utilisation et de montage

Tous les prix départ usine, hors emballage.

Les spécifications techniques servent de valeurs d'orientation et sont soumises à des tolérances dues à la production et à la fabrication. Un bon fonctionnement ne peut être garanti que lors de l'utilisation l'appareil Elma d'origine.

2023_01_04_Sujet de modifications techniques et optiques.

# Information et Prix de Produit

## Elmasonic xtra ST Peripherie - Elma Move

### Données techniques

| | 300 | 500 | 600 | 800 | 1400 | 1600 | 2500 |
|---|---|---|---|---|---|---|---|
| Dimensions ext. de l'oscillation L / P / H (mm) | 325 / 220 / 695 | | 485 / 220 / 495 | | 590 / 220 / 1000 - 1035 | | 740 / 220 / 1000 - 1035 |
| Dimensions ext. du panier $L_1$ / $P_1$ / $H_1$ (mm) | 255 / 45 / 310 | 255 / 45 / 510 | 415 / 45 / 355 | 400 / 45 / 505 | 470 / 45 / 335 | 470 / 45 / 435 | 620 / 45 / 505 |
| Dimensions ext. du unité de commande $L_2$ / $P_2$ / $H_2$ (mm) | 150 / 85 / 170 | | | | | | |
| Dimensions ext. du Kit de protection d'intervention $L_3$ / $P_3$ / $H_3$ (mm) | 60 / 30 / 125 | | | | | | |
| Nombre max. Chargement de la nacelle (kg) | 35 | | | | | | |
| Tension de réseau (V~) | 3 x 400 N / PE | | | | | | |
| Fréquence de réseau (Hz) | 50 | | | | | | |

Les illustrations sont à titre indicatif seulement et ne sont pas à l'échelle.

Les spécifications techniques servent de valeurs d'orientation et sont soumises à des tolérances dues à la production et à la fabrication. Un bon fonctionnement ne peut être garanti que lors de l'utilisation l'appareil Elma d'origine.

2023_01_04_Sujet de modifications techniques et optiques.

# Information et Prix de Produit

## Elmasonic xtra ST Peripherie - Elma Move

### Définition des mesures

Oscillation pour xtra ST 1400, 1600, 2500

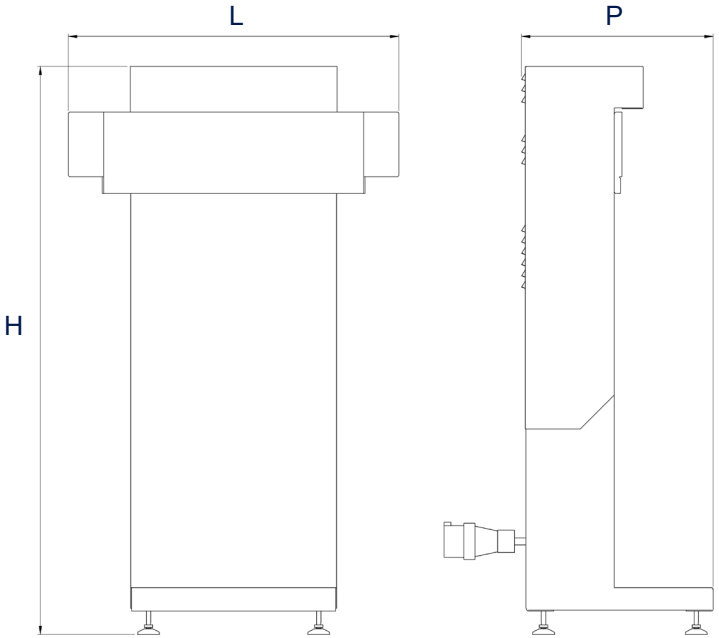


Oscillation pour xtra ST 300 - 800

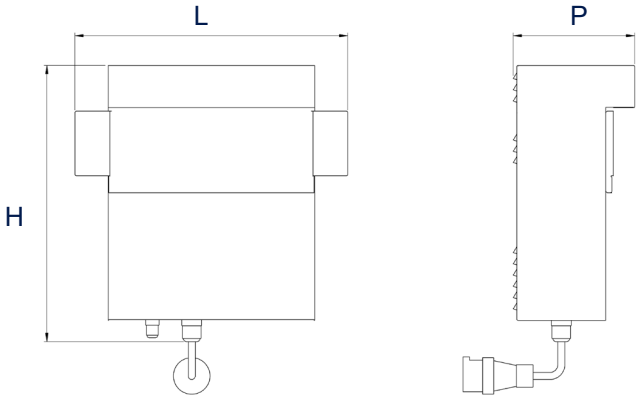


Unité de commande

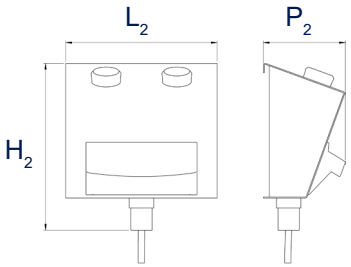


Panier

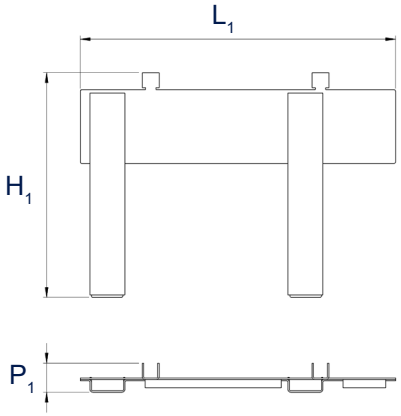


Kit de protection d'intervention

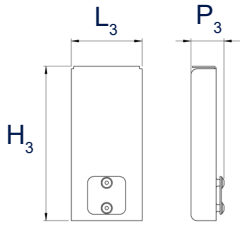


Les illustrations sont à titre indicatif seulement et ne sont pas à l'échelle.

Les spécifications techniques servent de valeurs d'orientation et sont soumises à des tolérances dues à la production et à la fabrication. Un bon fonctionnement ne peut être garanti que lors de l'utilisation l'appareil Elma d'origine.

2023_01_04_Sujet de modifications techniques et optiques.

# Information et Prix de Produit

## Elmasonic xtra ST Peripherie - Aufsatzrahmen

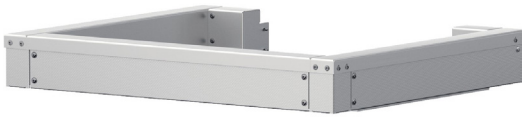

Pour le montage d'un Elma Move sur un Elmasonic xtra ST avec couvercle insonorisant

- Peut être installé ultérieurement sur les appareils xtra ST 300 - 1600 et 2500

| | 300 / 500 | 600 / 800 | 1400 / 1600 | 2500 |
|---|---|---|---|---|
| N° de commande | 1116457 | 1111699 | 1116834 | 1120721 |
| Prix courant | 450,00 € | 450,00 € | 450,00 € | 450,00 € |
| Dimension ext. L / P / H (mm) | 410 / 475 / 85 | 580 / 505 / 85 | 680 / 775 / 85 | 830 / 825 / 85 |

### Dèfinition des mesures

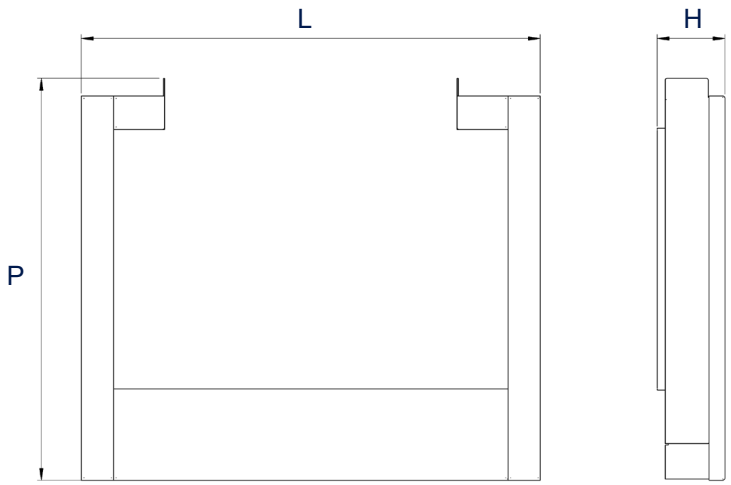


Tous les prix départ usine, hors emballage.
Les illustrations sont à titre indicatif seulement et ne sont pas à l'échelle.
Les spécifications techniques servent de valeurs d'orientation et sont soumises à des tolérances dues à la production et à la fabrication. Un bon fonctionnement ne peut être garanti que lors de l'utilisation l'appareil Elma d'origine.

2023_01_04_Sujet de modifications techniques et optiques.

# Information et Prix de Produit

## Elmasonic xtra ST Peripherie - Elma Filter

- Pompe auto-amorçante et à haute disponibilité
- Augmentation de la durée de vie de la cuve à ultrasons grâce au filtrage des particules
- Récupération / séparation de particules (surtout pour les métaux précieux)
- Réduction des coûts d'exploitation grâce à la prolongation de la durée de vie du bain
- Réduction des changements d'eau
- Disposition variable à côté de l'appareil de nettoyage
- Pas besoin d'ajuster le débit
- Remplacement aisé de la bougie filtrante
- Indication de changement de filtre lorsque les heures de fonctionnement prédéfinies sont atteintes
- Peut être installé ultérieurement sur tous les appareils xtra ST
- En acier inoxydable

| | 3/4" | 1" |
|---|---|---|
| N° de commande | 1100757 | 1122968 |
| Prix courant | 4.000,00 € | |
| Approprié pour xtra ST | 300, 500, 600, 800, 1900 | 1400, 1600, 2500 |

### Étendue de la livraison

- Elma Filter
- Jetable la cartouche filtrante bobinée (1 de chaque en 10, 20 et 50 µm)
- Kit de raccords arrivée
- Kit de raccords retour
- Câble d’alimentation avec prise IEC (2m de longueur)
- Notice d'utilisation et de montage

Tous les prix départ usine, hors emballage.
Les spécifications techniques servent de valeurs d‘orientation et sont soumises à des tolérances dues à la production et à la fabrication. Un bon fonctionnement ne peut être garanti que lors de l‘utilisation l‘appareil Elma d‘origine.

2022_11_17 _Sujet de modifications techniques et optiques.

# Information et Prix de Produit

## Elmasonic xtra ST Peripherie - Elma Filter

### Dèfinition des mesures

| | 3/4" | 1" |
|---|---|---|
| Dimension ext.<br>L / P / H (mm) | 390 / 485 / 750 - 765 | |
| Hauteur raccordement entrée/sortie $H_1$ (mm) | 330 - 345 | |
| Raccord d'arrivée xtra ST Geräte Dia (") | ½ | |
| Raccord de l'écoulement xtra ST Geräte $Dia_1$ (") | ¾ | 1 |
| Raccord de retour xtra ST Geräte $Dia_2$ (") | ½ | |
| Poids (kg) | 25 | |
| Tension de réseau (V~) | 230 | |
| Fréquence de réseau (Hz) | 50 / 60 | |
| Finesse de filtration (µm) | 10, 25, 50 | |
| Taille du filtre (") | 10 | |
| Débit (l/h) | ~ 350 - 400 | |
| Température max. (°C) | + 40 | |
| Type de protection | 20 | |

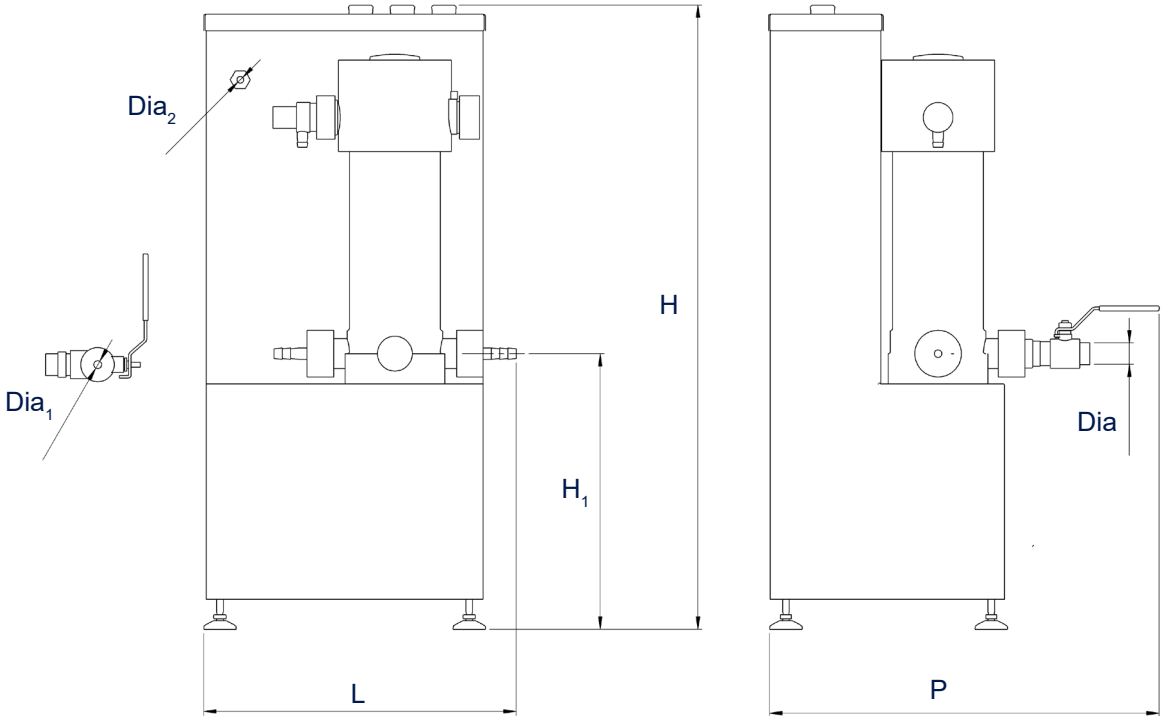


Les illustrations sont à titre indicatif seulement et ne sont pas à l'échelle.

Les spécifications techniques servent de valeurs d'orientation et sont soumises à des tolérances dues à la production et à la fabrication. Un bon fonctionnement ne peut être garanti que lors de l'utilisation l'appareil Elma d'origine.

2022_11_17 _Sujet de modifications techniques et optiques.

# Information et Prix de Produit

## Elmasonic xtra ST Peripherie - Retrofit

Pour les appareils Elmasonic xtra ST sans arrivée d'eau et sans couvercle insonorisant

| | Retrofit |
|---|---|
| N° de commande | 1113896 |
| Prix courant | 115,00 € |
| Dimension ext. L / P / H (mm) | 380 / 485 / 745 - 765 |
| Raccord Dia (") | ½ |

### Dèfinition des mesures

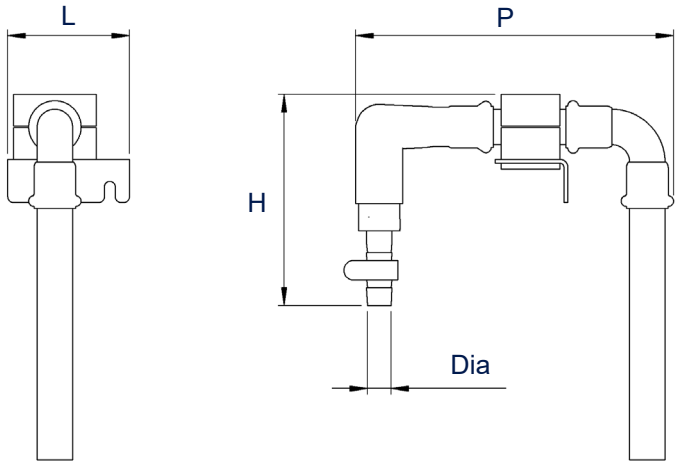


### Contenu de la livraison

- Retrofit
- Collier de serrage
- Vis pour la fixation à l'Elmasonic xtra ST
- Instructions d'utilisation et de montage

Tous les prix départ usine, hors emballage
Les illustrations sont à titre indicatif seulement et ne sont pas à l'échelle.
Les spécifications techniques servent de valeurs d'orientation et sont soumises à des tolérances dues à la production et à la fabrication. Un bon fonctionnement ne peut être garanti que lors de l'utilisation l'appareil Elma d'origine.

2022_11_17 _Sujet de modifications techniques et optiques.

# Information et Prix de Produit

## Elmasonic xtra ST Peripherie - Elma Table

- En acier inoxydable
- Elma Table M offre de la place pour 1 Elma Rinse ou 1 Elma Steam
- Elma Table L offre de la place pour 1 Elma Rinse et 1 Elma Steam
- Idéal pour le prélavage, le rinçage, l'égouttage, le séchage
- Écoulement avec robinet à boisseau sphérique 3/8"
- Elma Table peut être placé à gauche ou à droite de l'appareil à ultrasons, pour cela, la protection contre les projections peut être montée des deux côtés

| Tailles des appareils | M | L | L / Low |
|---|---|---|---|
| N° de commande | 1110141 | 1111759 | 1113201 |
| Prix courant | 1.380,00 € | 1.980,00 € | 1.100,00 € |
| Approprié pour: | | | |
| Elmasonic xtra ST | 300 - 800 | 1400 - 2500 | -- |
| Elmasonic Med / Select | -- | -- | 500 / 900 |

### Étendue de la livraison

- Elma Table
- Kit de protection contre les éclaboussures taille M (1 tôle et 4 écrous moletés) oder taille L (2 tôles, 2 vis et 5 écrous moletés)
- Tôle en U
- Tôle égouttoir (taille M = 2 tôle d'égouttage ; taille L = 3 tôle d'égouttage)
- Notice d'utilisation et de montage

Tous les prix départ usine, hors emballage.

Les spécifications techniques servent de valeurs d'orientation et sont soumises à des tolérances dues à la production et à la fabrication. Un bon fonctionnement ne peut être garanti que lors de l'utilisation l'appareil Elma d'origine.

2023_07_12_Sujet de modifications techniques et optiques.

# Information et Prix de Produit

## Elmasonic xtra ST Peripherie - Elma Table

### Définition des mesures

| Tailles des appareils | M | L | L / Low |
|---|---|---|---|
| Dimensions ext. avec annexes L / P / H (mm) | 530 / 505 / 1410 | 900 / 810 / 1395 | 855 / 775 / 590 |
| Dimensions ext. sans annexes $L_1$ / $P_1$ / $H_1$ (mm) | 485 / 530 / 930 | 855 / 805 / 930 | 855 / 770 / 125 |
| Espace de travail $L_2$ / $P_2$ (mm) | 470 / 470 | 840 / 740 | |
| Diamètre intérieur du tuyau de raccordement Dia (mm) | 14 | | |
| Poids (kg) | 21 | 40 | 24 |
| Volume total du bac de rétention (l) | 8,5 | 19,5 | |

Elma Table M + L

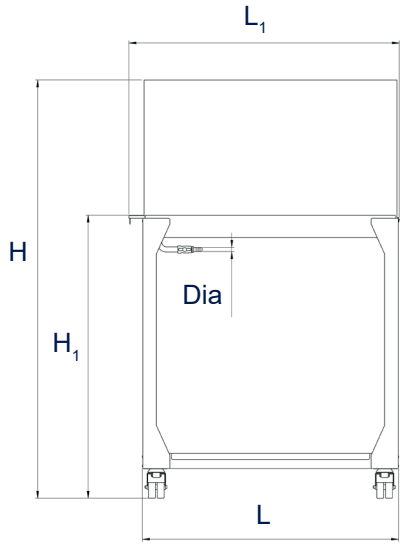


Elma Table L / Low

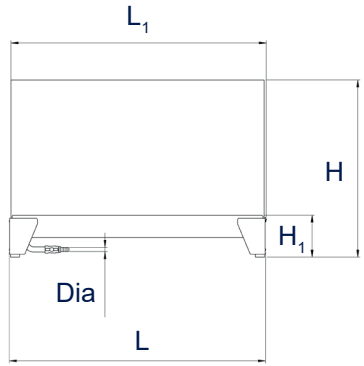


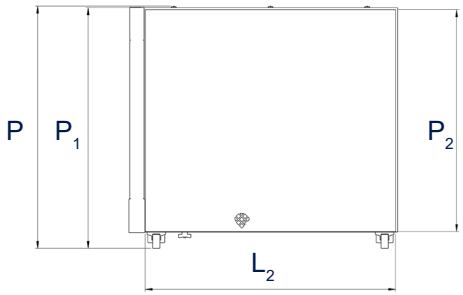


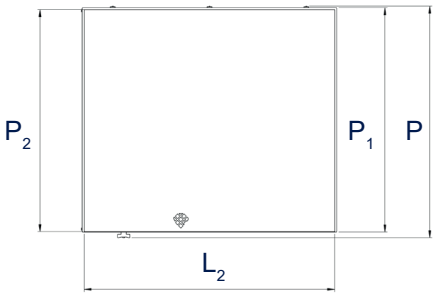


Les illustrations sont à titre indicatif seulement et ne sont pas à l'échelle.

Les spécifications techniques servent de valeurs d'orientation et sont soumises à des tolérances dues à la production et à la fabrication. Un bon fonctionnement ne peut être garanti que lors de l'utilisation l'appareil Elma d'origine.

2023_07_12_Sujet de modifications techniques et optiques.

# Information et Prix de Produit

## Elmasonic xtra ST Peripherie - Elma Rinse

- Idéal pour le prélavage, le rinçage, l'égouttage
- Douchette pour chasse d'eau de ville et eau déminéralisée
- Douches à main avec flexibles de 2,3 m et raccord pivotant pour une utilisation flexible
- Le rinçage avec Elma Rinse permet un nettoyage sans taches
- Affichage LED de la valeur directrice pour l'information sur la consommation et le remplacement de la cartouche
- Montage flexible sur l'Elma Table, au mur ou sous une table de travail

| | Elma Rinse |
|---|---|
| N° de commande | 1101242 |
| Prix courant | 3.000,00 € |

### Étendue de la livraison

- Système de filtration
- Support mural, 2 chevilles et 2 vis
- 2 Douchettes, 2 buses et 2 buses de rechange
- Support et 2 vis
- Tuyau flexible spiralé
- Pièce de tuyau
- Connecteur en T et 1 vis
- Clé de montage
- Fiche secteur
- Notice d'utilisation et de montage

Tous les prix départ usine, hors emballage.

Les spécifications techniques servent de valeurs d'orientation et sont soumises à des tolérances dues à la production et à la fabrication. Un bon fonctionnement ne peut être garanti que lors de l'utilisation l'appareil Elma d'origine.

2023_01_04_Sujet de modifications techniques et optiques.

# Information et Prix de Produit

## Elmasonic xtra ST Peripherie - Elma Rinse

### Définition des mesures

| | Elma Rinse |
|---|---|
| Dimension ext. L / P / H (mm) | 360 / 295 / 560 |
| Dimensions ext. du système de filtration $L_1$ / $P_1$ / $H_1$ (mm) | 255 / 288 / 555 |
| Poids (kg) | 28,5 |
| Filetage de raccord entrée (") | G1 - G¾ |
| Tension de réseau (V~) | 110 - 240 |
| Fréquence de réseau (Hz) | 50 / 60 |
| Capacité à 300 µS/cm (l) | 1300 |
| Débit (l/h) | 300 |
| Pression de service (bar) | 2 - 6,9 |

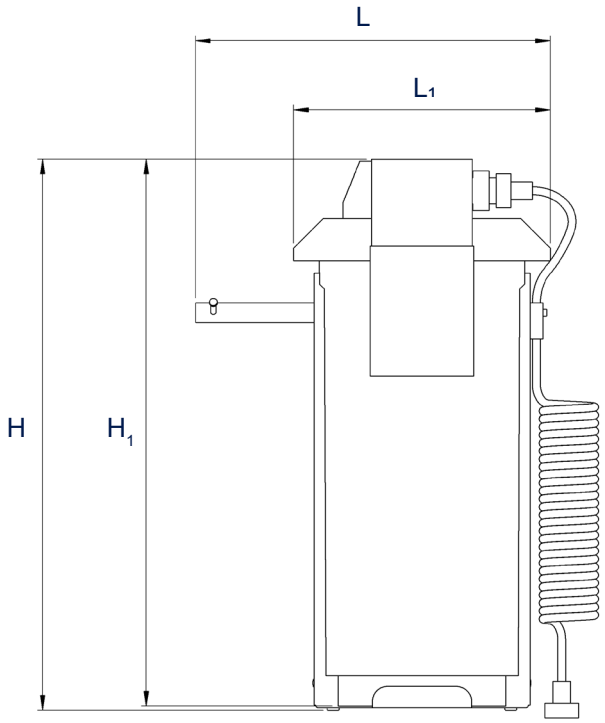


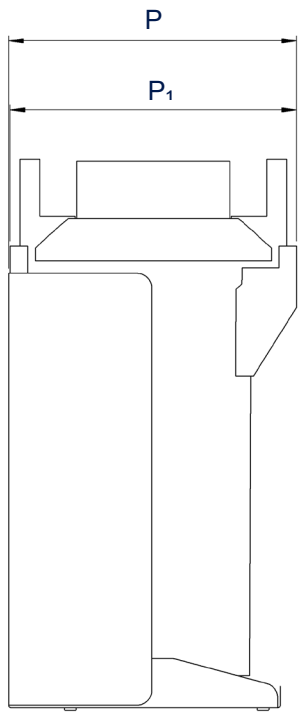


Les illustrations sont à titre indicatif seulement et ne sont pas à l'échelle.

Les spécifications techniques servent de valeurs d'orientation et sont soumises à des tolérances dues à la production et à la fabrication. Un bon fonctionnement ne peut être garanti que lors de l'utilisation l'appareil Elma d'origine.

2023_01_04_Sujet de modifications techniques et optiques.