Elmasonic Easy

Information et Prix de Produit

www.elma-ultrasonic.com

Information et Prix de Produit

Table des matières

Elmasonic Easy 3
Numéros de commande et prix courant 3
Caractéristiques et fonctions du produit 4
Données techniques - Mécanique 5
Données techniques - Électronique et les niveaux de bruit 6
Définition des mesures 7
Elmasonic Easy R. 9
Numéros de commande et prix courant 9
Caractéristiques et fonctions du produit 10
Données techniques - Mécanique 11
Données techniques - Électronique et les niveaux de bruit 11
Définition des mesures 12

2023_09_15_Sujet de modifications techniques et optiques.

Information et Prix de Produit

Elmasonic Easy

Appareils de nettoyage à ultrasons

Numéros de commande et prix courant

Elmasonic Easy	10*	10H	20*	20H	30*	30H	40H	60H	100H	120H	180H	300H
N° de commande 220 - 240 V~	1118881	1118883	1118885	1118887	1118889	1117697	1118892	1118894	1118896	1118898	1118900	1118902
N° de commande 115 - 120 V~	1118880	1118882	1118884	1118886	1118888	1118890	1118891	1118893	1118895	1118897	1118899	1118901
N° de commande 100 V~	--		--		--	1126018	--		--	--	--	--
Prix courant	305,00 €	370,00 €	365,00 €	440,00 €	420,00 €	470,00 €	695,00 €	810,00 €	970,00 €	1.260,00 €	1.370,00 €	1.720,00 €

Contenu de la livraison

- Appareil à ultrasons
- Couvercle avec bac d‘égouttage intégré
- Raccord de tuyau pour la vidange (à partir d‘Elmasonic Easy 60)
- Câble secteur (2m de longueur)
- Notice

*Appareil sans chauffage

Tous les prix départ usine, hors emballage.

Les spécifications techniques servent de valeurs d‘orientation et sont soumises à des tolérances dues à la production et à la fabrication. Un bon fonctionnement ne peut être garanti que lors de l'utilisation d‘accessoires Elma d'origine.

2023_09_15_Sujet de modifications techniques et optiques.

Elmasonic Easy

Caractéristiques et fonctions du produit

- 37 kHz Fréquence des ultrasons (plage de réglage -2,5 / +5,5 kHz)
- 2 modes d‘ultrasons pour une répartition du champ sonore dans le bain à ultrasons en fonction des besoins
  - mode dynamic, réglé automatiquement : Permet un nettoyage plus intensif avec une puissance de nettoyage plus élevée. Balayage et pulsation en alternance pour un nettoyage homogène et puissant.
  - mode eco, activable : sert à un nettoyage en douceur avec un fonctionnement plus silencieux. Permet d‘économiser de l‘énergie et d‘augmenter la durée de vie de la baignoire.
- Sélecteur électronique sur clavier à membrane effaçable et affichage LED de tous les états de fonctionnement
- Présélection du temps de nettoyage : durée de nettoyage réglable entre 1 minute et 30 minutes ou mode continu réglable (mode continu à ultrasons max. 6 heures)
- Signal sonore et visuel à la fin du nettoyage
- Régulation de la température par paliers de 5 °C réglable de 30 à 80 °C pour les appareils avec chauffage (tolérance de température -5 / +8 °C)
- Arrêt de sécurité avec fonction Wake Up
  - après une interruption d‘utilisation de 8 heures
  - en cas d‘interruption brève de l‘alimentation en tension
- Arrêt automatique du fonctionnement aux ultrasons lorsque la température du bain est > 90 °C
- Boîtier et bac de nettoyage en acier inoxydable protégés contre les projections d‘eau
- Robinet d‘arrêt latéral pour vider le bac de nettoyage par l‘écoulement à l‘arrière de l‘appareil (à partir de Elmasonic Easy 60H)
- 2 ans de garantie à partir de la première mise en service, mais au maximum 3 ans à partir de la date de production

Les spécifications techniques servent de valeurs d‘orientation et sont soumises à des tolérances dues à la production et à la fabrication. Un bon fonctionnement ne peut être garanti que lors de l‘utilisation d‘accessoires Elma d‘origine.

2023_09_15_Sujet de modifications techniques et optiques.

Elmasonic Easy

Données techniques - Mécanique

Elmasonic Easy	10	10H	20	20H	30	30H	40H	60H
Volume totale V (l)	0,9		1,6		2,7		3,9	5,9
Volume de travail recom. V_a (l)	0,7		1,2		1,6		2,9	4,3
Dim. ext. de l'appareil L / P / H (mm)	235 / 135 / 200		215 / 190 / 230		305 / 190 / 230		305 / 190 / 280	370 / 225 / 280
Dim. d'ouverture L_2 / P_2 (mm)	190 / 85		150 / 135		235 / 135		235 / 135	300 / 150
Dim. int. de cuve L_1 / P_1 / H_1 (mm)	185 / 80 / 55		140 / 125 / 95		220 / 120 / 95		215 / 115 / 145	280 / 130 / 145
Poids avec couvercle (kg)	2,0		2,1		3,3		4,0	5,1
Tuyau de vidange - dia. int. (mm)	--							12,0
Dim. int. du panier L_3 / P_3 / H_3 (mm)	155 / 70 / 35		110 / 105 / 50		195 / 105 / 50		195 / 105 / 95	255 / 105 / 95
Charge max. du panier (kg)	1,0		1,0		1,0		3,0	5,0

Elmasonic Easy	100H	120H	180H	300H
Volume totale V (l)	9,5	12,9	17,8	27,5
Volume de travail recom. V_a (l)	6,8	10,0	14,2	22,0
Dim. ext. de l'appareil L / P / H (mm)	380 / 315 / 280	380 / 315 / 330	405 / 375 / 330	575 / 375 / 330
Dim. d'ouverture L_2 / P_2 (mm)	295 / 235	295 / 235	325 / 295	500 / 295
Dim. int. de cuve L_1 / P_1 / H_1 (mm)	280 / 220 / 145	275 / 215 / 195	300 / 270 / 195	475 / 270 / 195
Poids avec couvercle (kg)	5,9	7,5	8,5	11,0
Tuyau de vidange - dia. int. (mm)	12,0			
Dim. int. du panier L_3 / P_3 / H_3 (mm)	250 / 195 / 90	250 / 195 / 135	280 / 255 / 135	450 / 255 / 135
Charge max. du panier (kg)	6,0	7,0	8,0	10,0

Les spécifications techniques servent de valeurs d'orientation et sont soumises à des tolérances dues à la production et à la fabrication. Un bon fonctionnement ne peut être garanti que lors de l'utilisation d'accessoires Elma d'origine.

2023_09_15_Sujet de modifications techniques et optiques.

Elmasonic Easy

Données techniques - Électronique et les niveaux de bruit

Elmasonic Easy	10	10H	20	20H	30	30H	40H	60H	100H	120H	180H	300H
Fréquence de réseau (Hz)	50 / 60											
Puissance absorbée totale (W)	30	90	35	155	80	280	320	550		1000		1500
Puissance ultras. effective ± 10 % (W)	30		35		80		120	150		200		300
Puissance ultras. de crête max.** (W)	240		280		320		480	600		800		1200
Puissance de chauffage (W)	0	60	0	120	0	200	200	400		800		1200
Température (°C)	25 - 80											
Type de protection	IP 20											

Les spécifications techniques servent de valeurs d'orientation et sont soumises à des tolérances dues à la production et à la fabrication. Un bon fonctionnement ne peut être garanti que lors de l'utilisation d'accessoires Elma d'origine.

2023_09_15_Sujet de modifications techniques et optiques.

Elmasonic Easy

Définition des mesures

Dimensions extérieures de l’appareil

Tailles des appareils 10 - 20

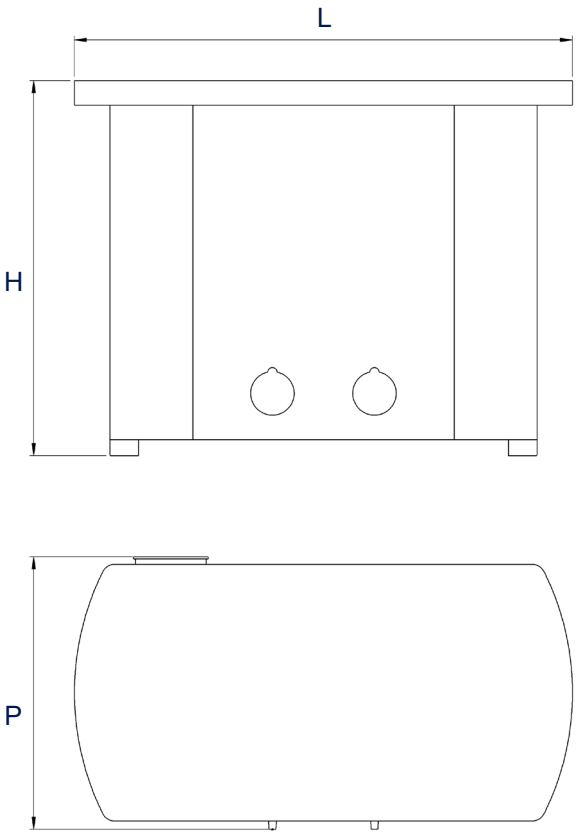

Dimensions extérieures de l’appareil

Tailles des appareils 30 - 300

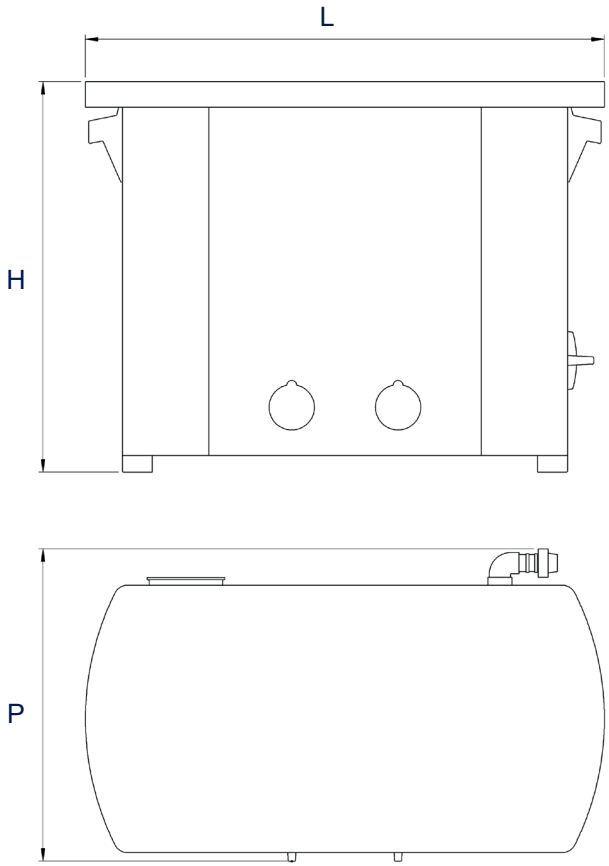

Dimensions intérieures de cuve

V_a: volume de travail recommandé
(Le volume de travail réel dépend de la charge.)

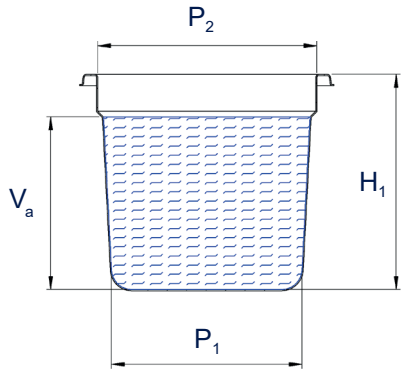

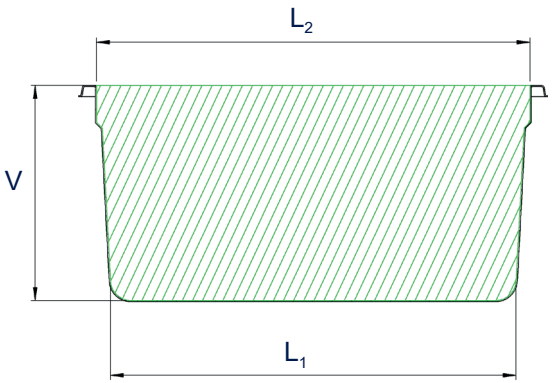

Les illustrations sont à titre indicatif seulement et ne sont pas à l‘échelle.

Les spécifications techniques servent de valeurs d‘orientation et sont soumises à des tolérances dues à la production et à la fabrication. Un bon fonctionnement ne peut être garanti que lors de l‘utilisation d‘accessoires Elma d‘origine.

2023_09_15_Sujet de modifications techniques et optiques.

Elmasonic Easy

Définition des mesures

Dimensions intérieures du panier

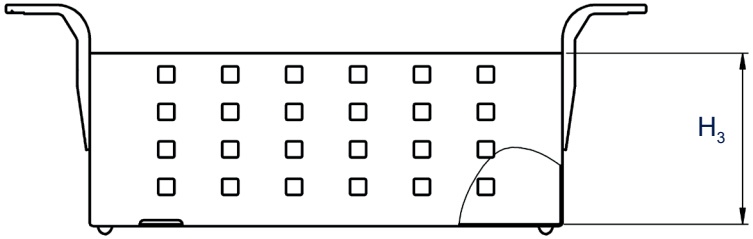

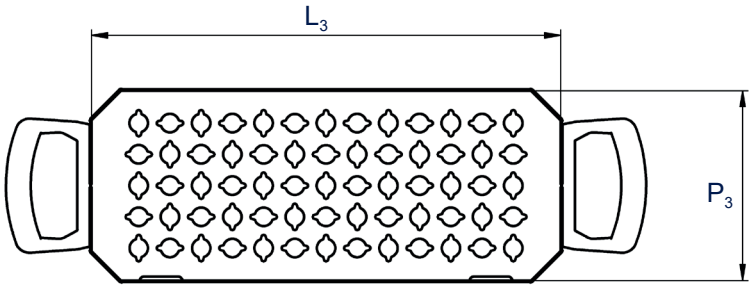

Les illustrations sont à titre indicatif seulement et ne sont pas à l'échelle.

Les spécifications techniques servent de valeurs d'orientation et sont soumises à des tolérances dues à la production et à la fabrication. Un bon fonctionnement ne peut être garanti que lors de l'utilisation d'accessoires Elma d'origine.

2023_09_15_Sujet de modifications techniques et optiques.

Information et Prix de Produit

Elmasonic Easy R

Appareils de nettoyage à ultrasons

Numéros de commande et prix courant

Elmasonic Easy	50 R	350 R
N° de commande 220 - 240 V~	1120119	1120120
N° de commande 100 - 120 V~	1120118	--
Prix courant	955,00 €	3.190,00 €

Contenu de la livraison

- Appareil à ultrasons
- Couvercle ou utilisable également retourné comme bac récepteur pour un panier (50 R)
- Couvercle en acier inoxydable (350R)
- Raccord de tuyau pour la vidange (350 R)
- Câble secteur (2m de longueur)
- Notice

Tous les prix départ usine, hors emballage.

Les spécifications techniques servent de valeurs d'orientation et sont soumises à des tolérances dues à la production et à la fabrication. Un bon fonctionnement ne peut être garanti que lors de l'utilisation d'accessoires Elma d'origine.

2023_09_15_Sujet de modifications techniques et optiques.

Elmasonic Easy R

Caractéristiques et fonctions du produit

- 37 kHz Fréquence des ultrasons (plage de réglage -2,5 / +5,5 kHz)
- 4 modes d‘ultrasons pour une répartition du champ sonore adaptée aux besoins et une préparation des échantillons dans le bain à ultrasons
  - general cleaning sweep mode : Tâches de nettoyage générales. Garantit une répartition plus homogène de la cavitation (effet de nettoyage mécanique) dans le bain.
  - mode de nettoyage des tamis : Intensité accrue des ultrasons pour les salissures les plus tenaces, gain de temps. Pour un nettoyage optimal des tamis de contrôle.
  - sample preparation Mode : Balayage et pulsation en alternance pour un nettoyage homogène et puissant. Pour les préparations d‘échantillons comme le mélange, la dissolution, la dispersion, la purification, etc.
  - mode degas : plus efficace, plus rapide et plus sûr. Dégazage rapide des solvants HPLC
- Sélecteur électronique sur clavier à membrane effaçable et affichage LED de tous les états de fonctionnement
- Présélection du temps de nettoyage : durée de nettoyage réglable entre 1 minute et 30 minutes ou mode continu réglable (mode continu à ultrasons max. 6 heures)
- Signal sonore et visuel à la fin du nettoyage
- Arrêt de sécurité avec fonction Wake Up
  - après une interruption d‘utilisation de 8 heures
  - en cas d‘interruption brève de l‘alimentation en tension
- Arrêt automatique du fonctionnement aux ultrasons lorsque la température du bain est > 90 °C
- Boîtier et bac de nettoyage en acier inoxydable protégés contre les projections d‘eau
- Robinet d‘arrêt pour vider le bac de nettoyage par l‘écoulement à l‘arrière de l‘appareil (350 R)
- Possibilité d‘un niveau de remplissage différent pour différentes tailles de bidons. Économie d‘eau et de produit (50 R)
- 2 ans de garantie à partir de la première mise en service, mais au maximum 3 ans à partir de la date de production

Les spécifications techniques servent de valeurs d‘orientation et sont soumises à des tolérances dues à la production et à la fabrication. Un bon fonctionnement ne peut être garanti que lors de l‘utilisation d‘accessoires Elma d‘origine.

2023_09_15_Sujet de modifications techniques et optiques.

Information et Prix de Produit

Elmasonic Easy R

Données techniques - Mécanique

Elmasonic Easy	50 R	350 R
Volume totale V (l)	6,0	69,0
Volume de travail recom. V_a (l)	3,0 - 5,0	59,0
Dim. ext. de l'appareil L / P / H (mm)	345 / 295 / 345	675 / 795 / 505
Dim. int. de cuve D / H_1 (mm)	Ø 240 / 140	Ø 595 / 245
Poids avec couvercle (kg)	5,0	21,0
Tuyau de vidange - dia. int. (mm)	--	12,0
Dim. int. du panier L_2 / H_2 (mm)	Ø 220	Ø 545
Charge max. du panier (kg)	4,0	10,0

Données techniques - Électronique et les niveaux de bruit

Elmasonic Easy	50 R	350 R
Tension de réseau (V~)	115 - 120 / 220 - 240	220 - 240
Fréquence de réseau (Hz)	50 / 60	50
Puissance absorbée totale (W)	150	650
Puissance ultras. effective ±10% (W)	150	650
Puissance ultras. de crête max.* (W)	600	2600
Type de protection	IP 20	
Niveau de pression sonore (LpAU)**	< 80 dB	

* En raison de la forme des ondes résulte le facteur 4 pour la valeur de pointe maximum de la puissance ultrasonique.
** Niveau de pression acoustique mesuré avec le panier et le couvercle à une distance de 1 m.

Les spécifications techniques servent de valeurs d'orientation et sont soumises à des tolérances dues à la production et à la fabrication. Un bon fonctionnement ne peut être garanti que lors de l'utilisation d'accessoires Elma d'origine.

2023_09_15_Sujet de modifications techniques et optiques.

Elmasonic Easy R

Définition des mesures

Dimensions extérieures de l’appareil

Taille de appareil 50R

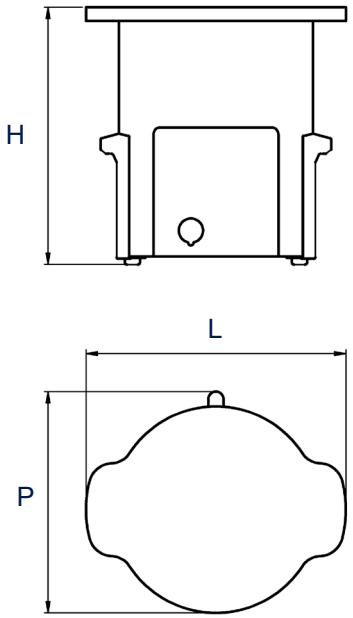

Taille de appareil 350R

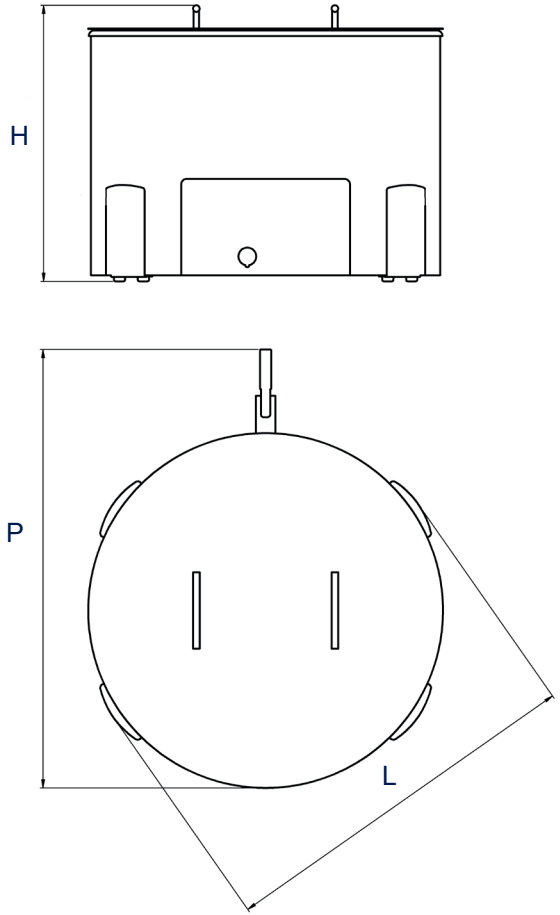

Dimensions intérieures de cuve

V_a: volume de travail recommandé
(Le volume de travail réel dépend de la charge.)

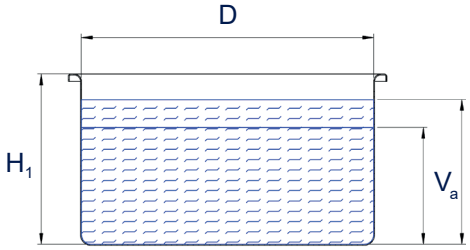

Dimensions intérieures du panier

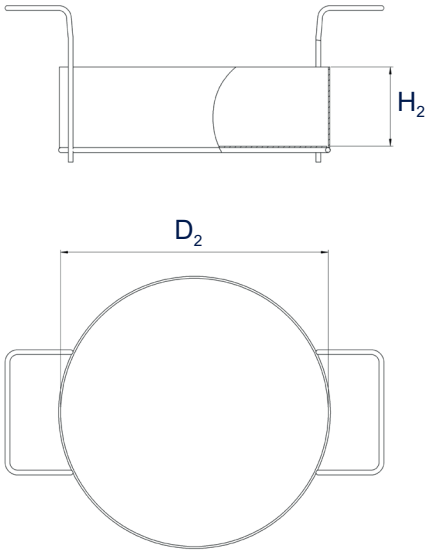

Les illustrations sont à titre indicatif seulement et ne sont pas à l‘échelle.

Les spécifications techniques servent de valeurs d‘orientation et sont soumises à des tolérances dues à la production et à la fabrication. Un bon fonctionnement ne peut être garanti que lors de l‘utilisation d‘accessoires Elma d‘origine.

2023_09_15_Sujet de modifications techniques et optiques.